ГЕНЕРАТОР ИНДУКТОРНЫЙ ТЯГОВЫЙ ИГ-250

ТУ 3355-005-73965231-2012

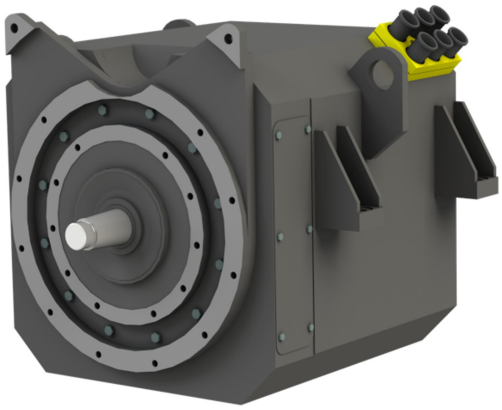

Генератор предназначен для установки на дизель-электрическом тракторе ДЭТ-400, его модификации и коплектации.
Вид климатического исполнения УХЛ2, Т2 по ГОСТ 15150-69, ГОСТ 15543.1-89.
Условия эксплуатации генератора в части стойкости к механическим внешним воздействующим факторам должны соответствовать группе условий эксплуатации М1 по ГОСТ 30631-99.
Нагревостойкость изоляционных материалов обмоток генератора соответствует классу "F" по ГОСТ 8865-93, влагостойкая.
Направление вращения генератора – левое по ГОСТ 26772-85.
Исполнение генератора по способу монтажа IM1109 по ГОСТ 2479-79.
Степень защиты генератора (с учетом штатной системы воздуховодов трактора) – IPW7 по ГОСТ IEC 60034-5-2011.
Способ охлаждения генератора – IC31 по ГОСТ Р МЭК 60034-6-2012.

Основные технические характеристики:

Наименование параметра	Значение	
	УХЛ2	Т2
Номинальная мощность, кВт	250	225
Режим работы номинальный по ГОСТ IEC 60034-1	S3 (ПВ 75%, длительность цикла - 7 мин)	
Напряжение, В, номинальное:	600	
Ток якоря, А, максимальный	600	
Частота вращения, (об/мин): – номинальная – максимальная	 2350 2650	
Коэффициент полезного действия, %	96,1	
Расход охлаждающего воздуха, $м^3/с$	0,4	
Масса, кг, не более	1120	

ОСНОВНЫЕ ГАБАРИТНЫЕ И УСТАНОВОЧНО-ПРИСОЕДИНИТЕЛЬНЫЕ РАЗМЕРЫ
ГЕНЕРАТОРА ИНДУКТОРНОГО ТЯГОВОГО ИГ-250

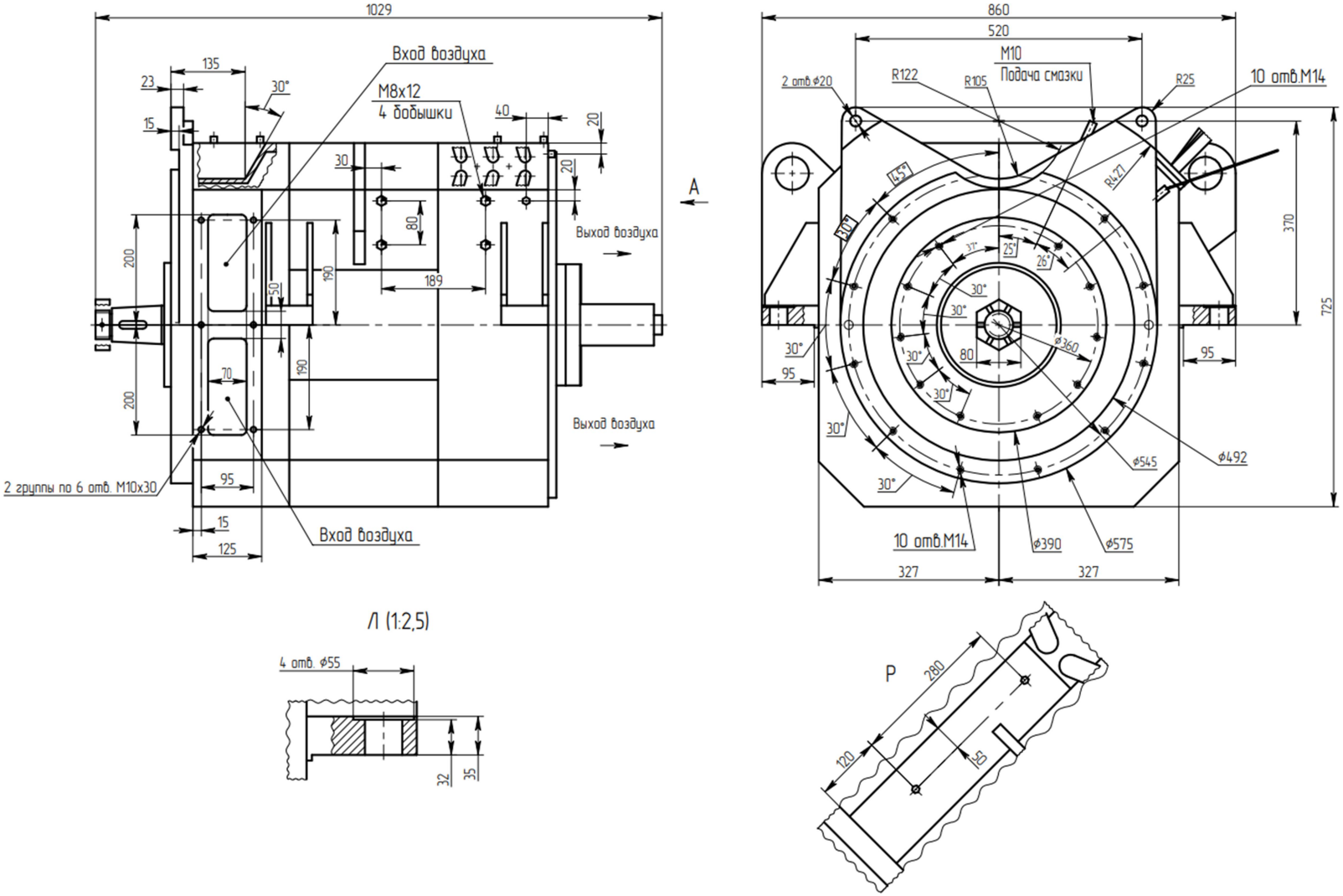

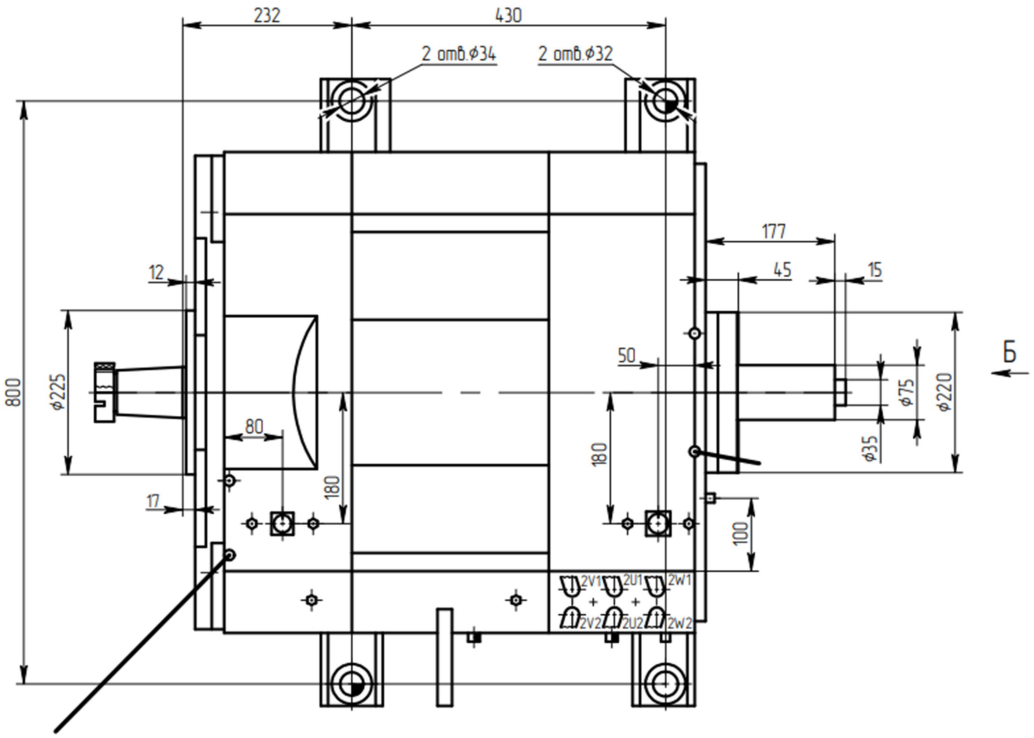
232
430
2 отв.ф34
2 отв.ф32
177
45
15
12
50
800
ф225
80
180
17
ф75
ф220
ф35
100
Б
2V1
2U1
2W1
2V2
2U2
2W2

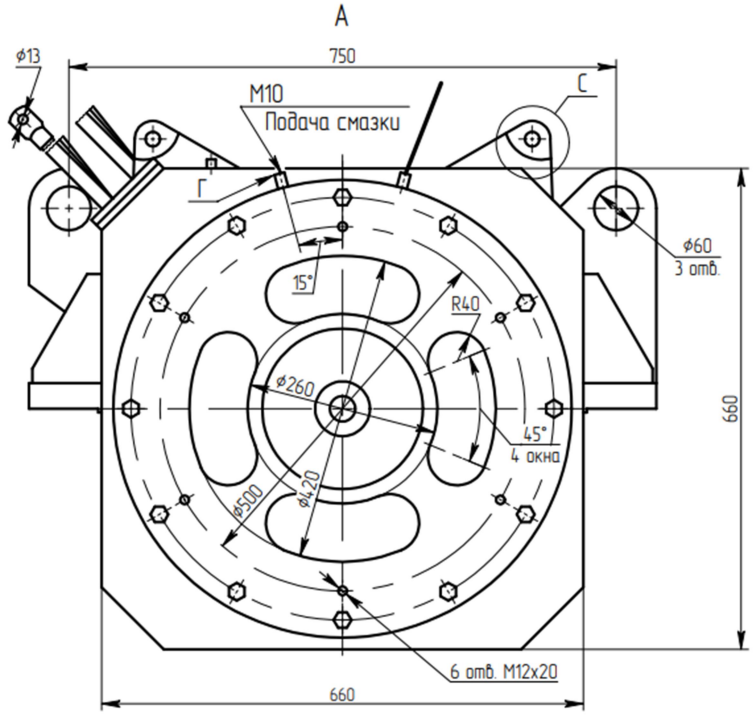
А
ф13
750
M10
Подача смазки
С
Г
15°
R40
ф260
45°
4 окна
ф500
ф420
ф60
3 отв.
660
660
6 отв. M12x20

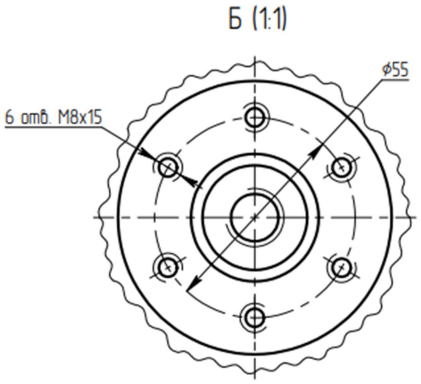
Б (1:1)
ф55
6 отв. M8x15

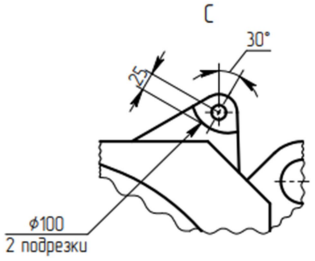
С
30°
25
ф100
2 подрезки